ELTE
High speed precision spindles

SCHEDA TECNICA

AF152 CU PL ISO40
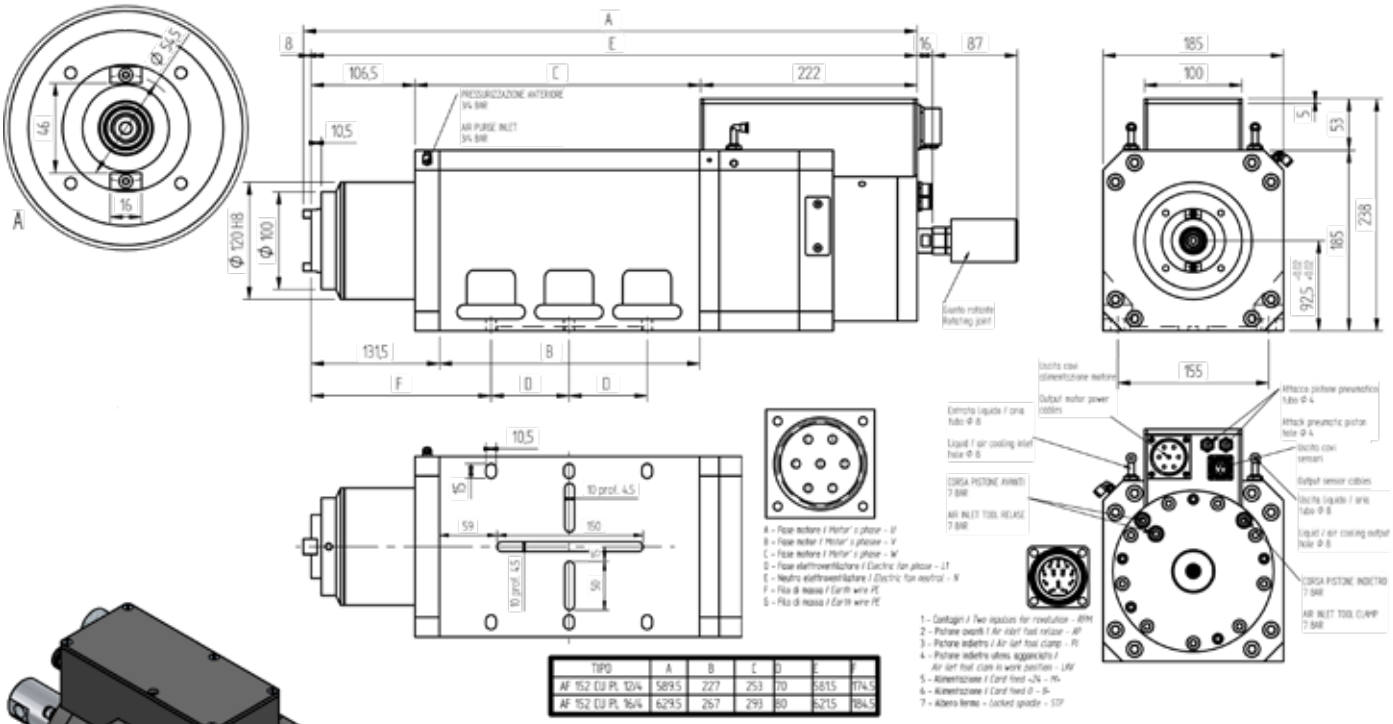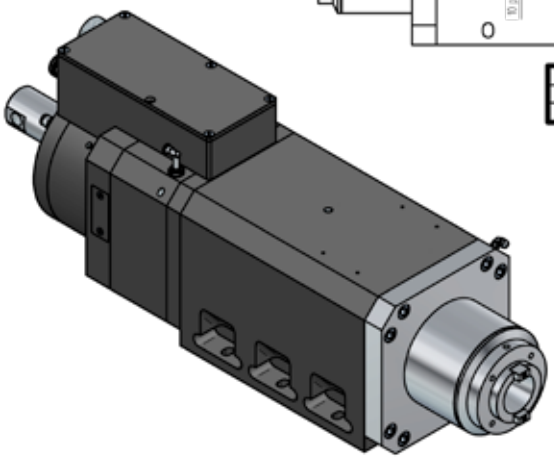
MODELLO	TENSIONE [Volt]	FREQUENZA [Hz]	GIRI	POT. RESA [Kw]	ASSORB. [Amp]	Cos j	PESO [Kg]
AF 152 CU PL 12/4 ISO 40 Liquido	350	100/333	3000/10000	7,5	17,8	0,85	59
AF 152 CU PL 12/4 ISO 40 Liquido	350	150/333	4500/10000	9,0	22,1	0,82	59
AF 152 CU PL 12/4 ISO 40 Liquido	350	200/400	6000/12000	12,0	28,1	0,82	59
AF 152 CU PL 16/4 ISO 40 Liquido	350	100/333	3000/10000	10,0	23,9	0,84	75
AF 152 CU PL 16/4 ISO 40 Liquido	350	150/333	4500/10000	12,0	29,4	0,82	75
AF 152 CU PL 16/4 ISO 40 Liquido	350	200/400	6000/12000	16,0	38,3	0,80	75