Antriebsadapter

Standardausführungen und
maschinenspezifische Ausführungen
auf Anfrage

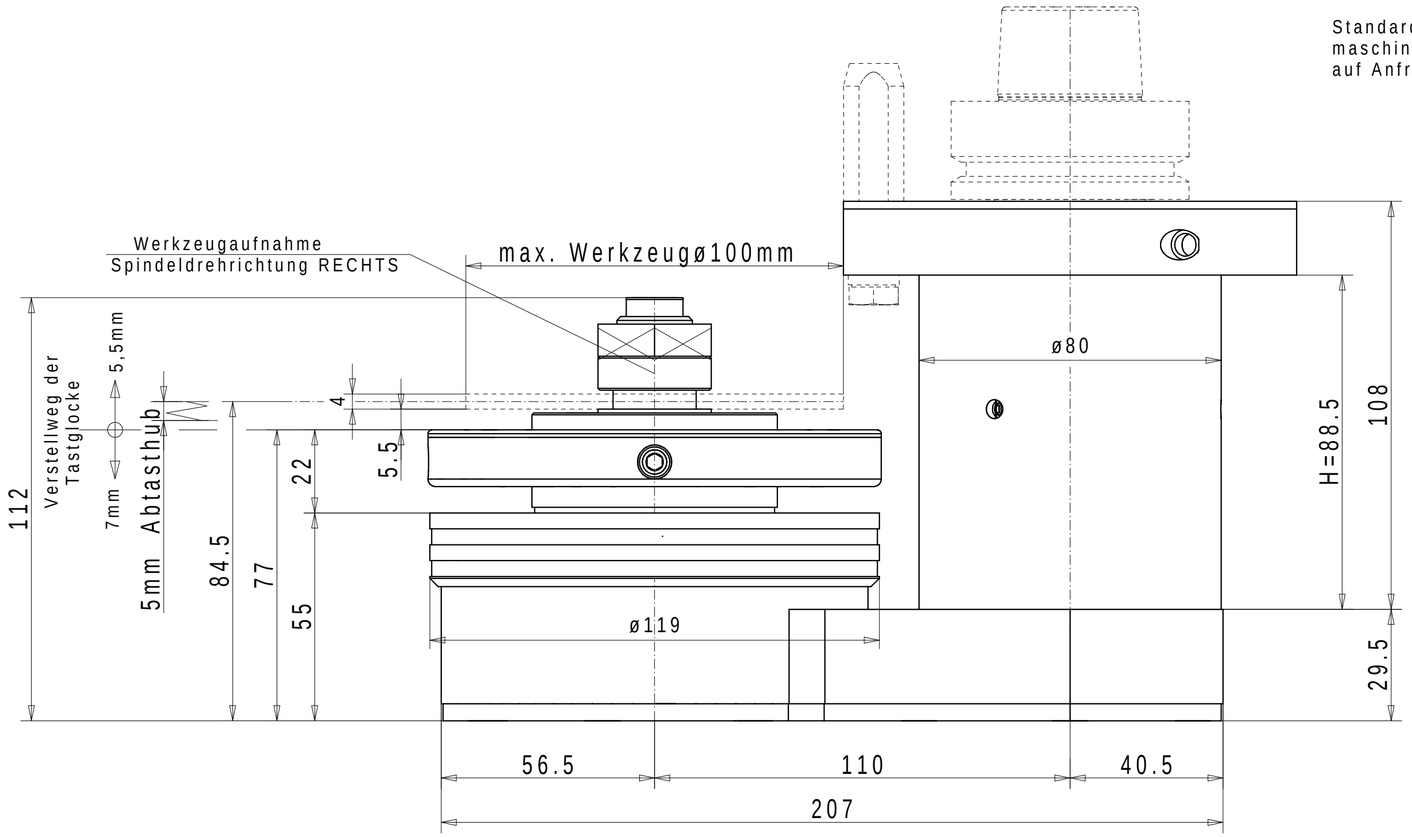

Werkzeugaufnahme

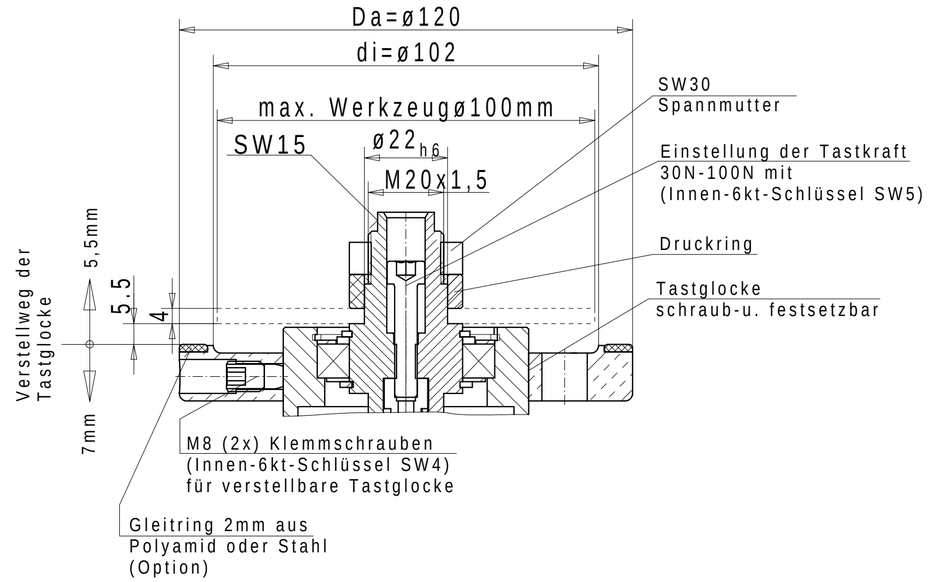

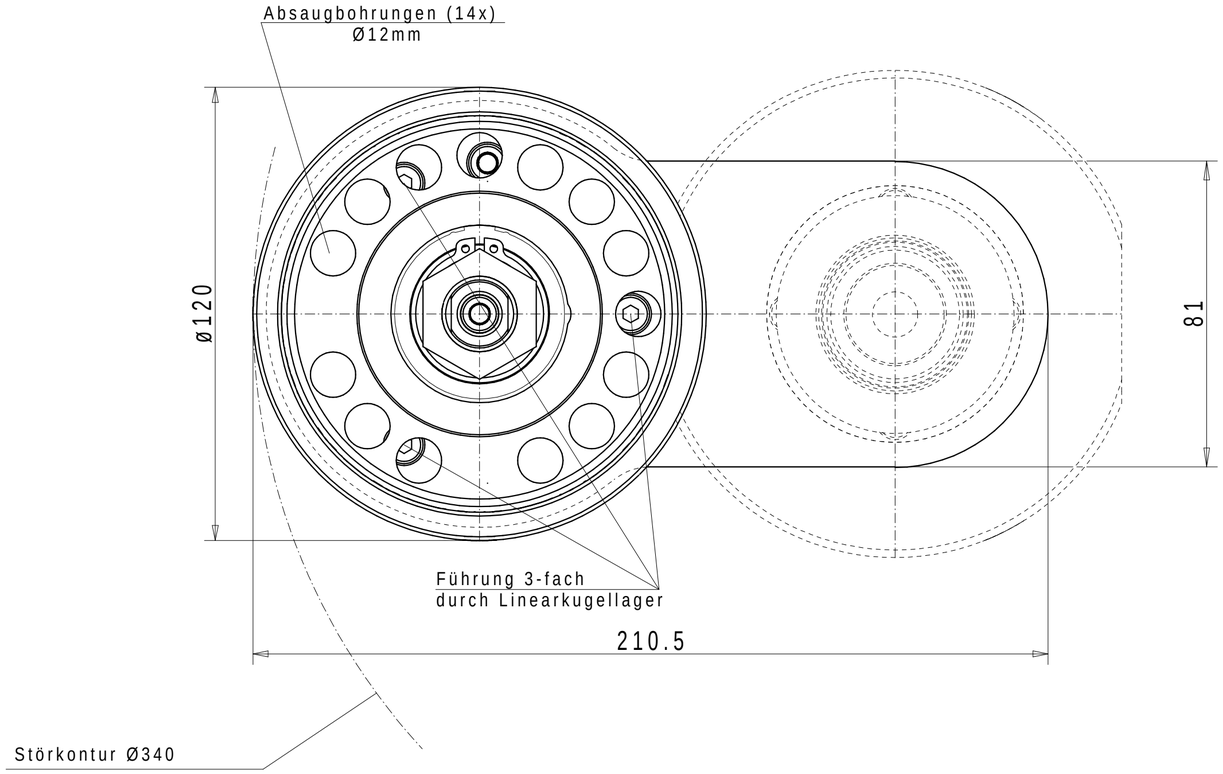

Für eine einwandfreie Funktion der Tastspindel ist eine optimale Absaugung im Tast- bzw. Schnittbereich Vorbedingung.

Hublänge der Tastspindel beträgt 5mm !