High speed precision spindles

SCHEDA TECNICA

AF 80 CU ISO 20

MODELLO	TENSIONE [Volt]	FREQUENZA [Hz]	GIRI	POT. RESA [Kw]	ASSORB. [Amp]	Cos j	PESO [Kg]
AF80 7/2 CU ISO 20 aria compressa	350	400 - 670	24000 - 40000	1,8	4,5	0,80	8,5
ISO 20 liquido	350	400 - 670	24000 - 40000	2,2	4,9	0,80	8,5

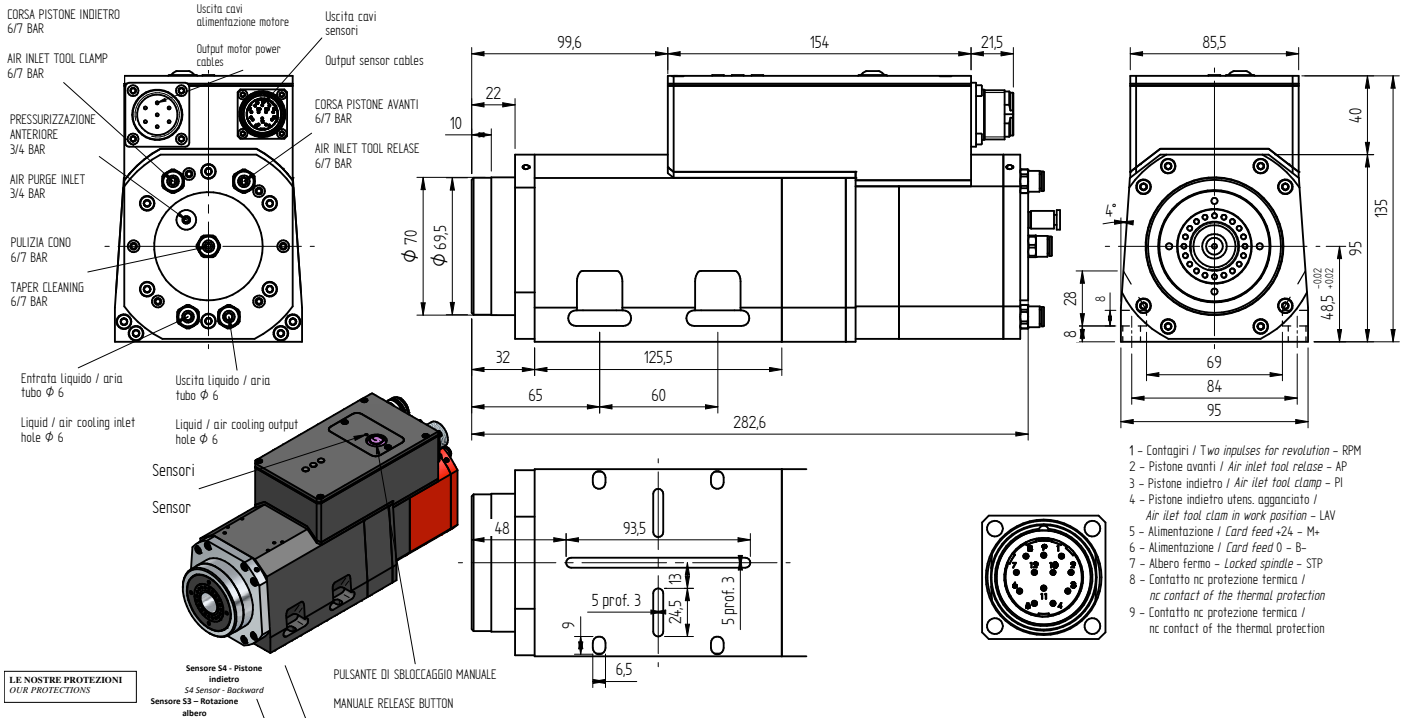

ELTE srl - Via Mario Carraro, 1 - 36075 Alte di Montecchio Maggiore - Vicenza - Italy - Phone +39 0444 746999 - FAX +39 0444 746990 - info@eltesrl.com - www.elte.eu