High speed precision spindles

SCHEDA TECNICA

S2 SEGHE CIRCOLARI SCF
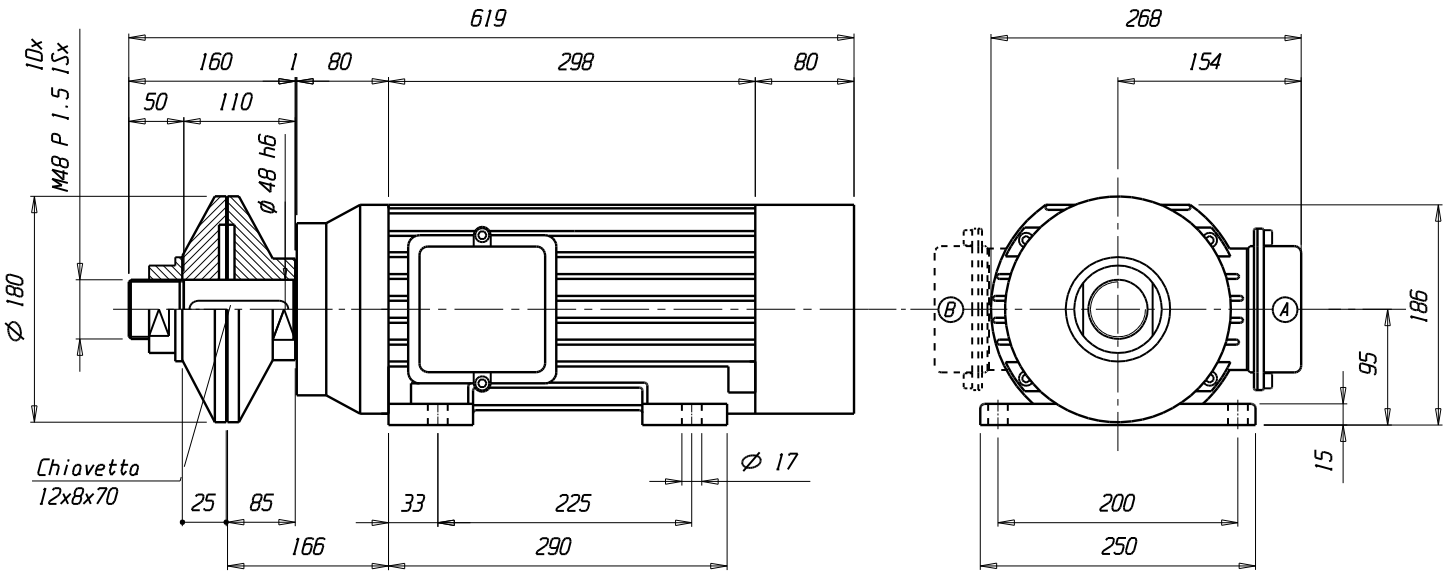
MODELLO	TENSIONE [Volt]	FREQUENZA [Hz]	GIRI	POT. RESA [Kw]	ASSORB. [Amp]	Cos j	PESO [Kg]
S2 12/2	220/380 380Δ	50 100	3000 6000	5,20 7,30	20,0/11,4 16,2	0,82 0,83	45
S2 15/2	220/380 380Δ	50 100	3000 6000	7,00 9,20	27,0/15,6 20,0	0,82 0,83	60
S2 12/4	220/380 380Δ	50 100	1500 3000	3,70 5,40	14,9/8,6 12,0	0,80 0,82	45
S2 14/4	220/380 380Δ	50 100	1500 3000	4,50 6,35	17,7/10,2 14,0	0,80 0,82	60